ԱՄՐԱՆԱՅԻՆ ՑԱՆՑԻ ՏԵՂԱԴՐՄԱՆ ՀԱՏԱԿԱԳԻԾ Մ 1:50

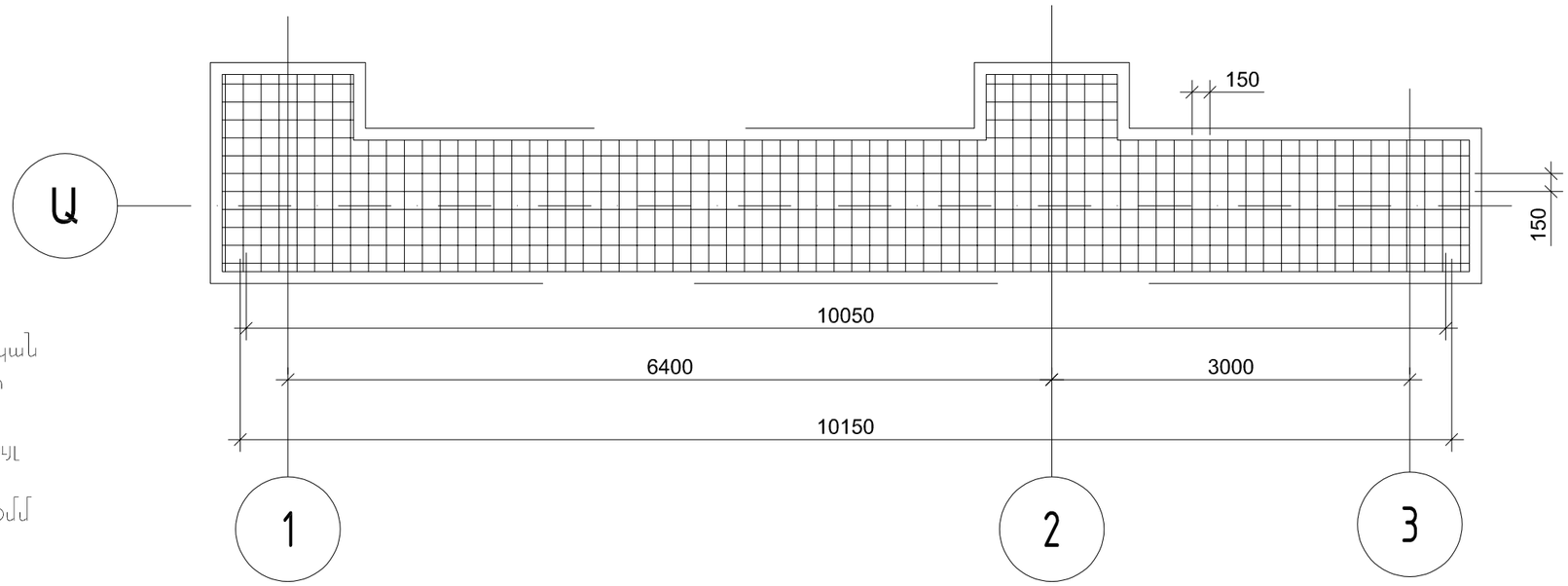

ԲԱՑԱՏՐԱԳԻՐ

Աշխատանքային գծագրերի կոնստրուկտորական մասը նախագծված է համաձայն

Ճարտարապետական գծագրերի, քաղաք Երևանի տարածաշրջանի շինարարական պայմանների համար

- Քամու նորմատիվային ճնշումը - 45կգ ուժ/մ²
- Ձյան ծածկույթի կշիռը - 70կգ ուժ/մ²
- Սեյսմիկ գոտին - 2-րդ

Բնահողի սառեցման խորությունը - 80սմ

Նախագծված կցակառույցը 2 հարկանի է: Հարաբերական 0.00 նիշը համապատասխանում է ասֆալտբետոնե ծածկույթի նիշին:

Շենքի տարածական կոշտությունն ապահովում է միաձույլ երկաթբետոնե հիմնակմախքը:

- Սյուները միաձույլ երկաթբետոնե՝ հիմնական 400x400մմ կտրվածքով,
- Ծածկի պարզունակները միաձույլ երկաթբետոնե 500x900մմ կտրվածքով:

Բետոնը մանրահատիկավոր է Բ25 դասի:

ՀԻՄՆԱՅԻՆ ՀԵԾԱՆԻ ՀԱՏԱԿԱԳԻԾ Մ 1:50

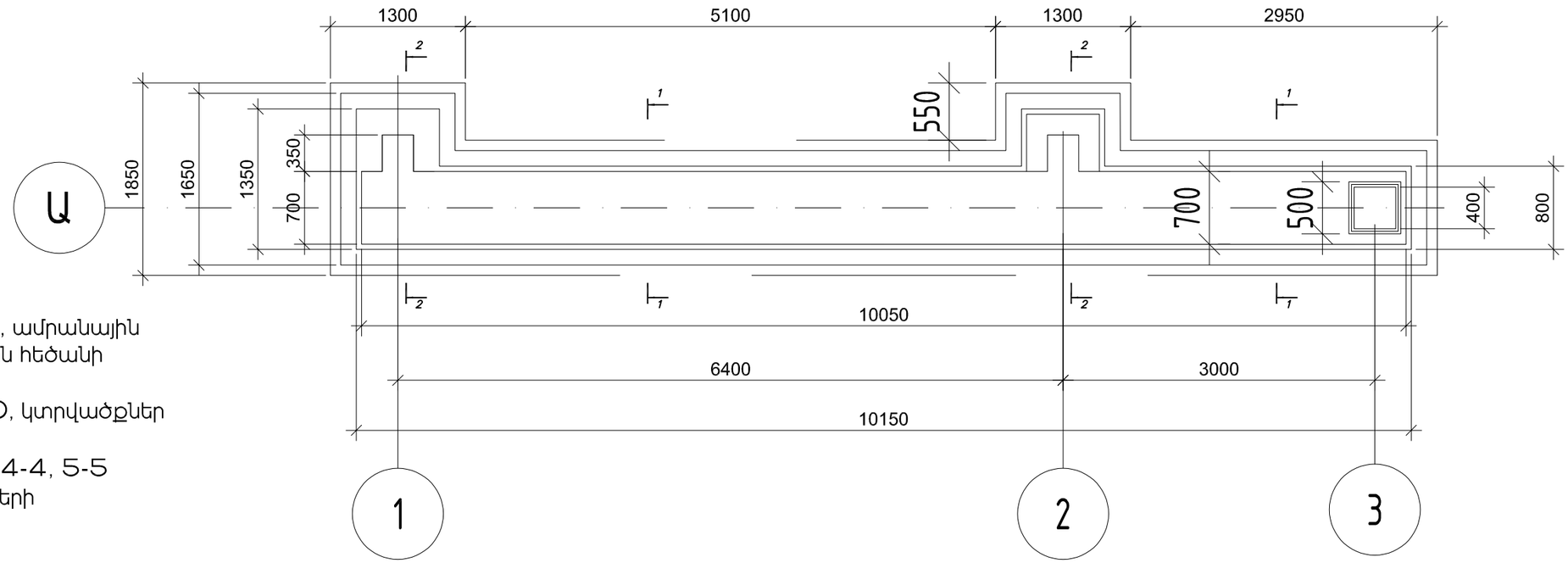

ԱՆՎԱՆԱՑԱՆԿ

1. Բացատրագիր, անվանացանկ, ամրանային ցանցի տեղադրման և հիմնային հեծանի հատակագծեր Մ 1:50
2. Սյուների հատակագիծ Մ 1:50, կտրվածքներ 1-1, 2-2, հանգույցներ
3. Ս1 և Ս2 , կտրվածքներ 3-3, 4-4, 5-5
4. Երաթ-բետոնե կոնստրուկցիաների աշխատանքային ծավալներ

ՆԳՁ	Կ. ՀՈՎԵՅԱՆ		ՀՀՔ. ԵՐԵՎԱՆ, Հ. ԷՄԻՆԻ 123, ՀԱՅ-ՌՈՒՍԱԿԱՆ (ՍԼԱՎՈՆԱԿԱՆ) ՀԱՄԱԼՍԱՐԱՆ			
ՃԱՐՏԱՐԱԳԵՏ	Գ. ԿԱՐԱՊԵՏՅԱՆ		ՌՈՒՍ-ՀԱՅԿԱԿԱՆ (ՍԼԱՎՈՆԱԿԱՆ) ՀԱՄԱԼՍԱՐԱՆԻ ՄՈՒՏՔՅԻՆ ՀԱՆԳՈՒՅՑԻ ԻՐԱԿԱՆԱՑՈՒՄ ԿԱՌՈՒՑՄԱՆ ՆԱԽԱԳԻԾ	ՓՈՒԼ	ԹԵՐԹ	ԹԵՐԹԵՐ
ՆԱԽԱԳԾԵՑ	Ռ. ԱՐԾՈՒՄԱՆՅԱՆ			Կ	1	4
ՊԱՏՎԻՐԱՏՈՒ՝ ՀԱՅ-ՌՈՒՍԱԿԱՆ (ՍԼԱՎՈՆԱԿԱՆ) ՀԱՄԱԼՍԱՐԱՆ			ԲԱՑԱՏՐԱԳԻՐ, ԱՆՎԱՆԱՑԱՆԿ ԱՄՐԱՆԱՅԻՆ ՑԱՆՑԻ ՏԵՂԱԴՐՄԱՆ ԵՎ ՀԻՄՆԱՅԻՆ ՀԵԾԱՆԻ ՀԱՏԱԿԱԳԾԵՐ Մ 1:50	« ԷՍԿԱՐՊ » ՍՊԸ		

ՍՅՈՒՆԵՐԻ ՀԱՏԱԿԱԳԻԾ Մ 1:50

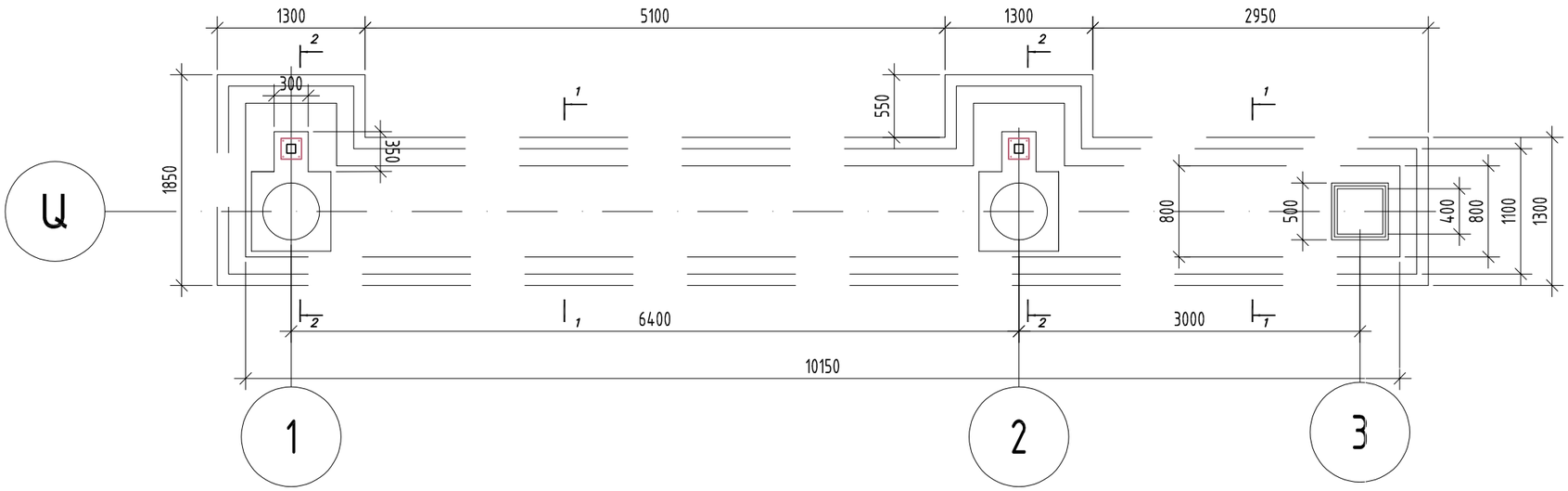

Սյան բազա Մ1:30

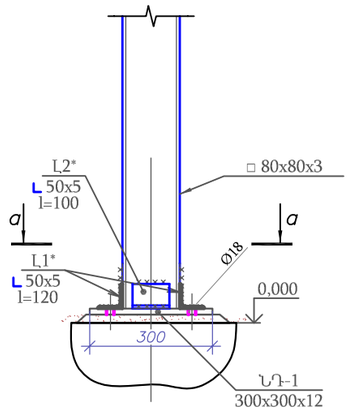

a-a Մ1:30

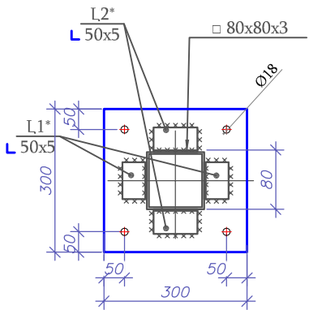

Ներդիր դետալ ՆԴ-1 Մ 1:30

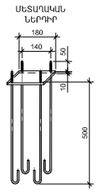

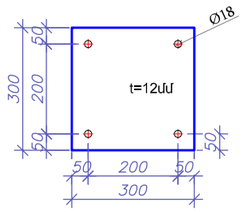

1 - 1

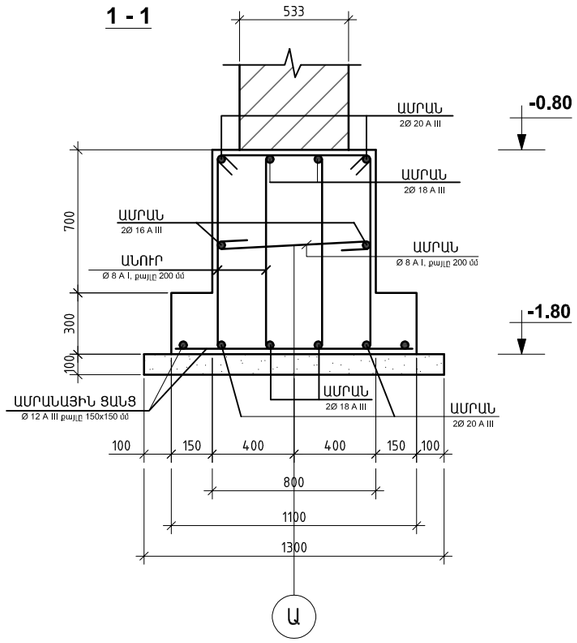

2 - 2

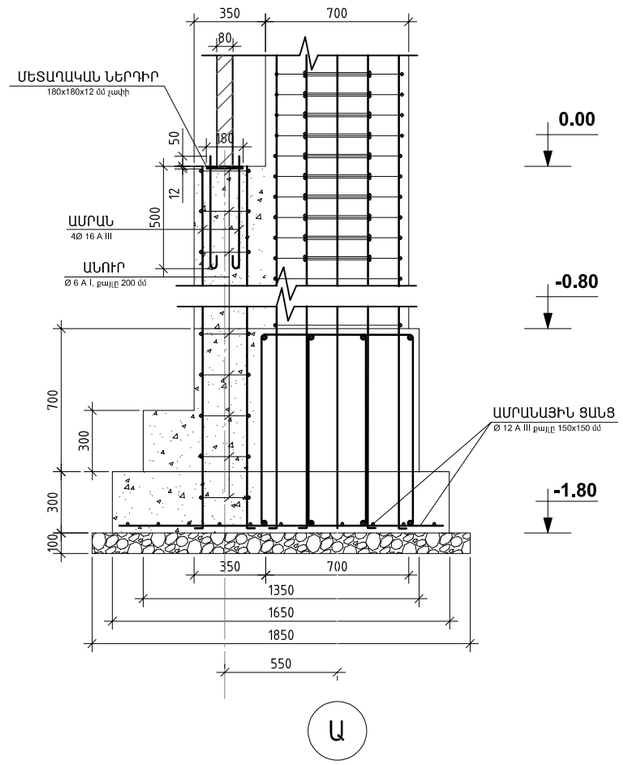

ՆԳՁ	Կ. ՀՈՎԵՅԱՆ		<< Ք. ԵՐԵՎԱՆ, Հ. ԷՄԻՆԻ 123, ՀԱՅ-ՌՈՒՍԱԿԱՆ (ՍԼԱՎՈՆԱԿԱՆ) ՀԱՄԱԼՍԱՐԱՆ		
ՃԱՐՏԱՐԱՊԵՏ	Գ. ԿԱՐԱՊԵՏՅԱՆ		ՌՈՒՍ-ՀԱՅԿԱԿԱՆ (ՍԼԱՎՈՆԱԿԱՆ) ՀԱՄԱԼՍԱՐԱՆԻ ՄՈՒՏՔԻՆ ՀԱՆԳՈՒՅՑԻ ԻՐԱԿԱՆԱՑՈՒՄ ԿԱՌՈՒՑՄԱՆ ՆԱԽԱԳԻԾ	ՓՈՒԼ	ԹԵՐԹ	ԹԵՐԹԵՐ
ՆԱԽԱԳԾԵՑ	Ռ. ԱՐՇՈՒՄԱՆՅԱՆ			Կ	2	4
ՊԱՏՎԻՐԱՏՈՒ՝ ՀԱՅ-ՌՈՒՍԱԿԱՆ (ՍԼԱՎՈՆԱԿԱՆ) ՀԱՄԱԼՍԱՐԱՆ			ՓԱՅՏԵ ԷԼԵՄԵՆՏՆԵՐԻՑ ՍՅՈՒՆ ԵՎ ՀԵԾՈՒՆԻ ԿԱՂԱՊԱՐԱՄՄԱԾԻ ՍԽԵՄԱ, ԿՈՆՍՏՐՈՒԿՑԻԱՆԵՐԻ ԲԵՏՈՆԱՑՈՒՄԸ ԹՐԹՌԱՑՄԱՆ ԵՂԱՆԱԿՈՎ	« ԷՍԿԱՐՊ » ՍՊԸ		

U1

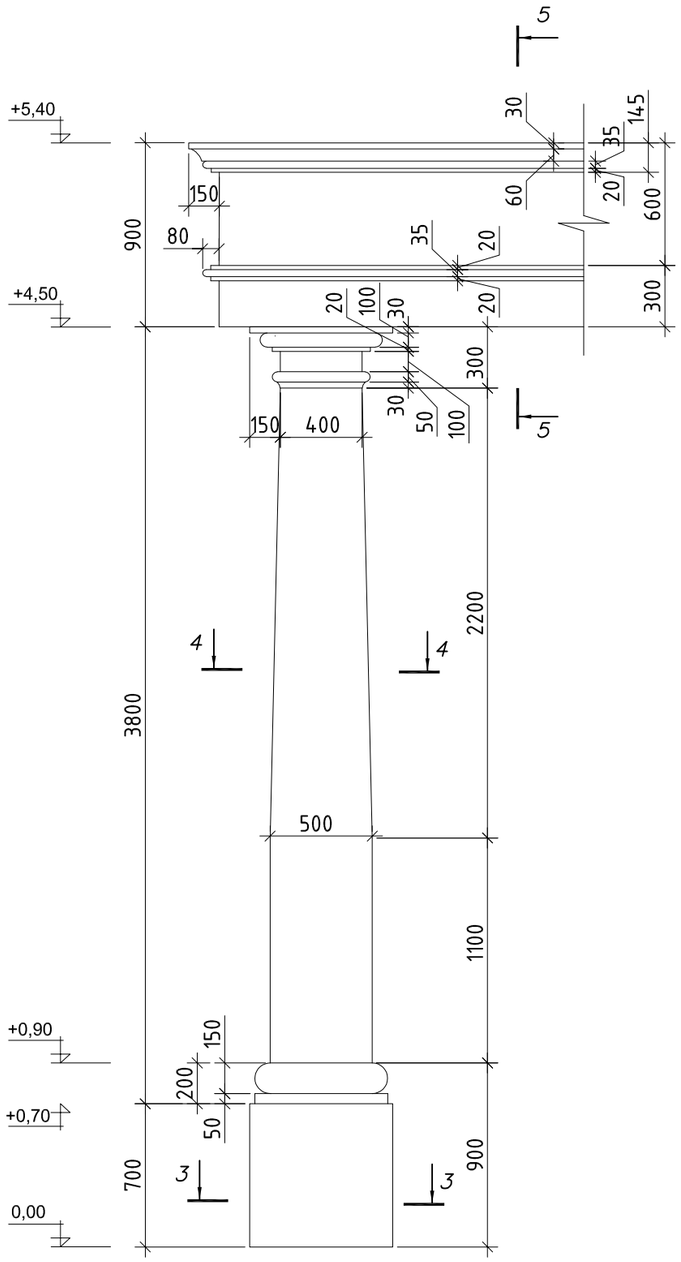

U2

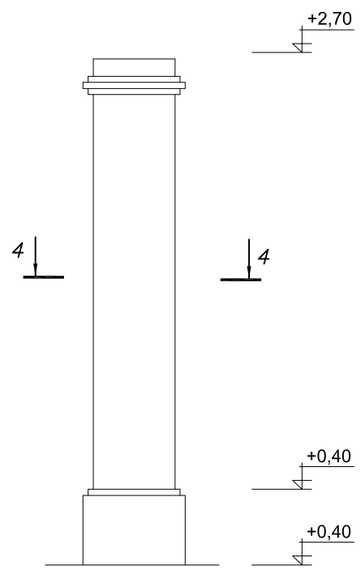

5 - 5

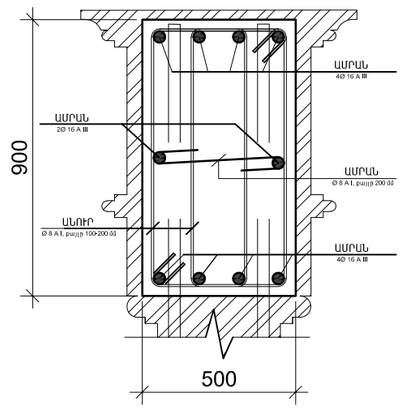

3 - 3

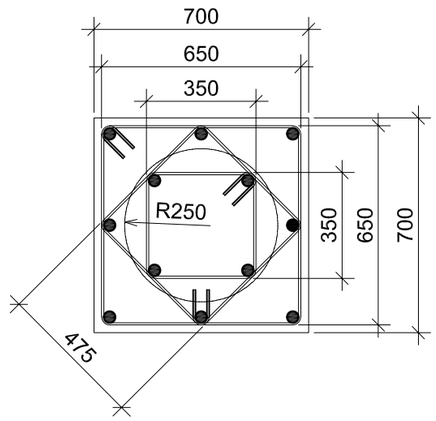

4 - 4

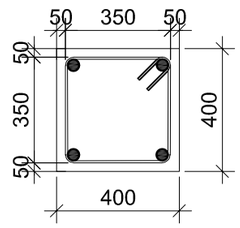

ՆԳՇ	Կ. ՀՈՎԵՅԱՆ		ՀՀՔ. ԵՐԵՎԱՆ, Հ. ԷՄԻՆԻ 123, ՀԱՅ-ՌՈՒՍԱԿԱՆ (ՍԼԱՎՈՆԱԿԱՆ) ՀԱՄԱԼՍԱՐԱՆ			
ՃԱՐՏԱՐԱԳԵՏ	Գ. ԿԱՐԱՊԵՏՅԱՆ		ՌՈՒՍ-ՀԱՅԿԱԿԱՆ (ՍԼԱՎՈՆԱԿԱՆ) ՀԱՄԱԼՍԱՐԱՆԻ ՄՈՒՏՔՅԻՆ ՀԱՄԱԳՈՒՅՑԻ ԻՐԱԿԱՆԱՑՈՒՄ ԿԱՌՈՒՑՄԱՆ ՆԱԽԱԳԻԾ	ՓՈՒԼ	ԹԵՐԹ	ԹԵՐԹԵՐ
ՆԱԽԱԳԾԵՑ	Ռ. ԱՐԾՈՒՄԱՆՅԱՆ			Կ	3	4
ՊԱՏՎԻՐԱՏՈՒ՝ ՀԱՅ-ՌՈՒՍԱԿԱՆ (ՍԼԱՎՈՆԱԿԱՆ) ՀԱՄԱԼՍԱՐԱՆ			U1 ԵՎ U2, ԿՏՐՎԱԾՔՆԵՐ 3-3, 4-4 ԵՎ 5-5	« ԷՍԿԱՐՊ » ՍՊԸ		

ԵՐԿԱԹ-ԲԵՏՈՆԵ ԿՈՆՍՏՐՈՒԿՑԻԱՆԵՐԻ ԱՇԽԱՏԱՆՔԱՅԻՆ ԾԱՎԱԼՆԵՐ

Միաձույլ երկաթբետոնե սյուներ B25 (M350) դասի բետոնից /U1/	մ^3	5,60
Ամրան Ac-I դասի (Φ8)	տ	0,12
Ամրան A500C դասի (Φ20)	տ	0,167
Միաձույլ երկաթբետոնե սյուներ B25 (M350) դասի բետոնից /U2/	մ^3	1,08
Ամրան Ac-I դասի (Φ8)	տ	0,014
Ամրան A500C դասի (Φ20)	տ	0,028
Միաձույլ ե/բ հեծանների պատրաստում B-25 դասի բետոնից	մ^3	3,46
Ամրանի արժեքը A500c դասի	տն	0,098
Ամրանի արժեքը Ac-1 դասի	տն	0,119
Սյուների զետնախարսխի երեսային շարվածք բազալտե սրբատաշ շուբ, մեծ (պատրաստի երեսպատման համար) քարերով H=0,7մ	մ^2	3,9
Տուֆե ձևավոր քարից մինչև 3 ելուստով քիվերի տեղադրում	մ	41,94
Սյուների երեսպատում տուֆե հղկված սալերով 30մմ հաստությամբ, ամրանացանցի տեղադրմամբ	մ^2	12

ՆԳՇ	Կ. ՀՈՎԵՅԱՆ		ՀՀՔ. ԵՐԵՎԱՆ, Հ. ԷՄԻՆԻ 123, ՀԱՅ-ՌՈՒՍԱԿԱՆ (ՍԼԱՎՈՆԱԿԱՆ) ՀԱՄԱԼՍԱՐԱՆ		
ՃԱՐՏԱՐԱԳԵՏ	Գ. ԿԱՐԱՊԵՏՅԱՆ		ՌՈՒՍ-ՀԱՅԿԱԿԱՆ (ՍԼԱՎՈՆԱԿԱՆ) ՀԱՄԱԼՍԱՐԱՆԻ ՄՈՒՏՔՅԻՆ ՀԱՆԳՈՒՅՑԻ ԻՐԱԿԱՆԱՑՈՒՄ ԿԱՌՈՒՑՄԱՆ ՆԱԽԱԳԻԾ	ՓՈՒԼ	ԹԵՐԹ	ԹԵՐԹԵՐ
ՆԱԽԱԳԾԵՑ	Ռ. ԱՐԾՈՒՄԱՆՅԱՆ			Կ	4	4
ՊԱՏՎԻՐԱՏՈՒ՝ ՀԱՅ-ՌՈՒՍԱԿԱՆ (ՍԼԱՎՈՆԱԿԱՆ) ՀԱՄԱԼՍԱՐԱՆ			ԵՐԿԱԹ-ԲԵՏՈՆԵ ԿՈՆՍՏՐՈՒԿՑԻԱՆԵՐԻ ԱՇԽԱՏԱՆՔԱՅԻՆ ԾԱՎԱԼՆԵՐ	« ԷՍԿԱՐՊ » ՍՊԸ	